Instruções de utilização

HOME DELUXE
WIR MACHEN DEIN ZUHAUSE

Sofá modular VERONA

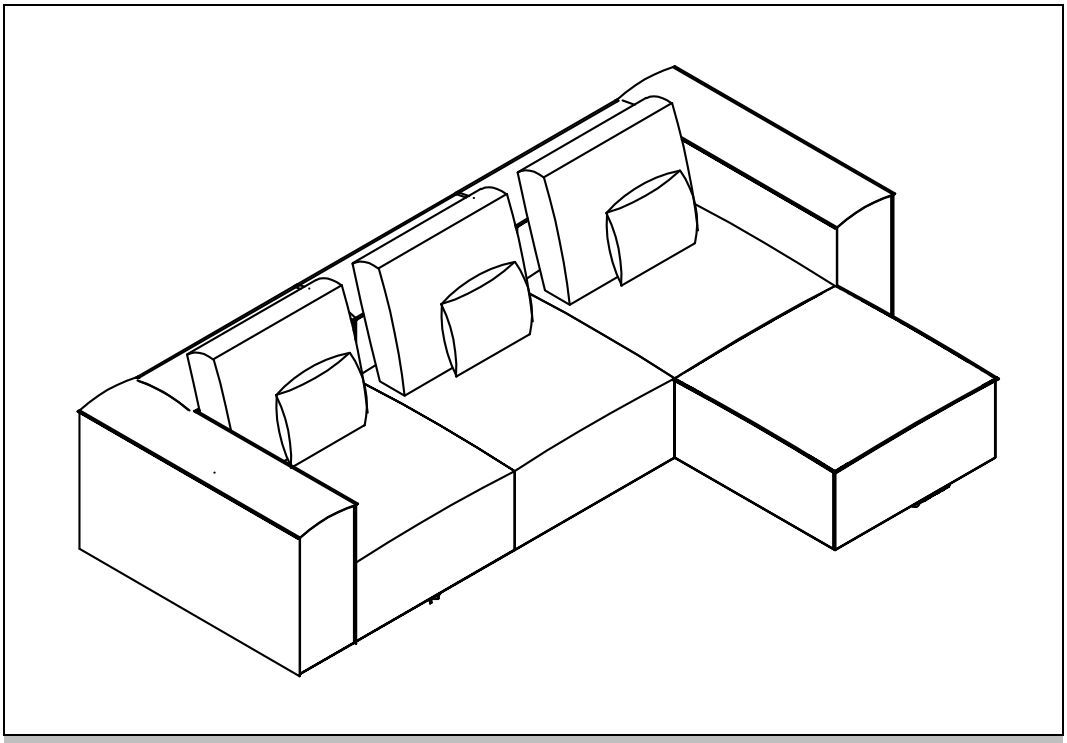

Instruções de utilização originais

Concebido na Alemanha

IMPORTANTE:
GUARDAR PARA FUTURA REFERÊNCIA.
LER COM ATENÇÃO!

Índice

1. Informações gerais 3
1.1. Visão geral do produto 3
1.2. Informações gerais 9
1.3. Informações sobre a garantia 9
2. Informações sobre as instruções de utilização 11
2.1. Disponibilidade das instruções de utilização 11
2.2. Grupos-alvo das instruções de utilização 11
2.3. Informações sobre a tradução 11
2.4. Explicação dos símbolos 11
2.5. Informações gerais sobre as instruções de utilização 12
2.6. Utilização prevista 12
2.7. Instruções gerais de segurança 12
3. Caraterísticas do produto 14
3.1. Especificações técnicas 14
3.2. Descrição do produto 15
4. Âmbito de fornecimento 15
5. Montagem 18
5.1. Instruções de segurança 18
5.2. Estrutura do produto 18
6. Utilização do produto 24
6.1. Instruções de segurança 24
6.2. Primeira colocação em funcionamento 26
6.3. Funcionamento 26
6.4. Localização do armazenamento 26
7. Resolução de problemas 26
8. Limpeza e conservação 27
8.1. Instruções de segurança 27

9. Desmontagem 28
9.1. Instruções de segurança 28
10. Eliminação 28
10.1. Informações gerais 28

Caro cliente,

Obrigado por ter escolhido um produto da **Home Deluxe GmbH**. Esperamos que goste do seu novo sofá modular VERONA.

As instruções de utilização ajudam-no na montagem, colocação em funcionamento, operação e manutenção do produto. As instruções de utilização e as instruções de segurança devem ser lidas com atenção e na íntegra. Siga estas instruções para evitar perigos.

1. Informações gerais

1.1. Visão geral do produto

Sofá modular VERONA - Seleção de variantes | *ID do artigo:* 20411 | *ID da variante:* 49328

Sofá modular VERONA XXL cinzento claro		*Artigo- ID:* 20508			*ID da variante:* 49458
	Pacote 1	*emba-lagem 2*	*Pacote 3*	*pacote 4*	*2x pacote 5*	*2x pacote 6*
Item ID:	20384	20385	20386	20307	20388	20389
ID da variante:	49301	49302	49303	49304	49305	49306

Sofá modular VERONA XL cinzento claro	*Artigo ID:* 20507		*ID da variante:* 49457		
	Pacote 1	*Pacote 2*	*Pacote 3*	*pacote 4*	*2x pacote 5*	*Pacote 6*
Item ID:	20384	20385	20386	20307	20388	20389
ID da variante:	49301	49302	49303	49304	49305	49306

Sofá modular VERONA L cinzento claro	*Artigo ID:* 20506		*ID da variante:* 49456		
	Pacote 1	*Emba-lagem 2*	*Emba-lagem 3*	*Pacote 4*	*Pacote 5*	*Pacote 6*
Item ID:	20384	20385	20386	20307	20388	20389
ID da variante:	49301	49302	49303	49304	49305	49306

Sofá modular VERONA M cinzento claro	*Artigo ID:* 20505		*ID da variante:* 49455		
	emba-lagem 1	*emba-lagem 2*	*Emba-lagem 3*	*Pacote 4*	*Pacote 5*
Item ID:	20384	20385	20386	20307	20388
ID da variante:	49301	49302	49303	49304	49305

Sofá modular VERONA S cinzento claro	*Artigo ID:* 20504	*ID da variante:* 49454

	emba-lagem 1	*emba-lagem 2*	*Pacote 3*	*Pacote 4*
Item ID:	20384	20385	20386	20307
ID da variante:	49301	49302	49303	49304

Sofá modular VERONA sofá de canto direito cinzento claro	*Código do Artigo:* 20457	*ID da variante:* 49384		
	emba-lagem 1	*Pacote 3*		
Item ID:	20384	20386		
ID da variante:	49301	49303		

Sofá modular VERONA Sofá de canto esquerdo cinzento claro	*Código do Artigo:* 20456	*ID da variante:* 49383		
	Emba-lagem 2	*Emba-lagem 4*		
Artigo ID:	20385	20307		
ID da variante:	49302	49304		

Sofá modular VERONA sofá médio cinzento claro	*Código do Artigo:* 20455	*ID da variante:* 49382		
		Pacote 5		
Artigo ID:		20388		
Variante - ID:		49305		

Sofá modular VERONA banqueta cinzento claro	*Produto- ID:* 20454	*Variante- ID:* 49381		
				Pacote 6
Artigo ID:				20389
ID da variante:				49306

Sofá modular VERONA XXL bege	*ID do produto:* 20503	*Variante- ID:* 49453			
	Pacote 1	*Pacote 2*	*Pacote 3*	*pacote 4*	*2x pacote 5*	*2x pacote 6*
Item ID:	20368	20369	20370	20371	20372	20373
ID da variante:	49285	49286	49287	49288	49289	49290

Sofá modular VERONA XL bege	*Código do Artigo:* 20502	*ID da variante:* 49452			
	Pacote 1	*Pacote 2*	*Pacote 3*	*Pacote 4*	*2x pacote 5*	*Pacote 6*
Item ID:	20368	20369	20370	20371	20372	20373
ID da variante:	49285	49286	49287	49288	49289	49290

Sofá modular VERONA L bege	*Código do Artigo:* 20501	*ID da variante:* 49451			
	emba-lagem 1	*Emba-lagem 2*	*Emba-lagem 3*	*Pacote 4*	*Pacote 5*	*Pacote 6*
Item ID:	20368	20369	20370	20371	20372	20373
ID da variante:	49285	49286	49287	49288	49289	49290

Sofá modular VERONA M bege	*Código do Artigo:* 20500	*ID da variante:* 49450			
	emba-lagem 1	*Pacote 2*	*Emba-lagem 3*	*Pacote 4*	*Pacote 5*
Item ID:	20368	20369	20370	20371	20372

ID da variante:	49285	49286	49287	49288	49289

Sofá modular VERONA S bege		*Artigo ID:* 20499		*ID da variante:* 49449
	emba-lagem 1	*Emba-lagem 2*	*Emba-lagem 3*	*Pacote 4*
Item ID:	20368	20369	20370	20371
ID da variante:	49285	49286	49287	49288

Sofá modular VERONA sofá de canto direito bege	*Código do Artigo:* 20453	*ID da variante:* 49380		
	Pacote 1	*Pacote 3*		
Item ID:	20368	20370		
ID da variante:	49285	49287		

Sofá modular VERONA Sofá de canto esquerdo bege	*Código do Artigo:* 20452	*ID da variante:* 49379		
	Emba-lagem 2	*Emba-lagem 4*		
Artigo ID:	20369	20371		
ID da variante:	49286	49288		

Sofá modular VERONA sofá central bege	*Artigo ID:* 20451	*ID da variante:* 49378		
		Pacote 5		
Artigo- ID:		20372		
Variante- ID:		49289		

Sofá modular VERONA banqueta bege	*ID do produto:* 20450	*Variante-ID:* 49377		
				Pacote 6
Artigo- ID:				20373
Variante- ID:				49290

Sofá modular VERONA XXL antracite	*ID do produto:* 21559	*Variante- ID:* 51306			
	Pacote 1	*Pacote 2*	*emba-lagem 3*	*pacote 4*	*2x pacote 5*	*2x pacote 6*
Item ID:	21545	21546	21547	21548	21549	21550
ID da variante:	51292	51293	51294	51295	51296	51297

Sofá modular VERONA XL antracite	*Artigo ID:* 21558	*ID da variante:* 51305			
	emba-lagem 1	*emba-lagem 2*	*emba-lagem 3*	*pacote 4*	*2x pacote 5*	*Pacote 6*
Item ID:	21545	21546	21547	21548	21549	21550
ID da variante:	51292	51293	51294	51295	51296	51297

Sofá modular VERONA L antracite	*Artigo ID:* 21557	*ID da variante:* 51304			
	emba-lagem 1	*emba-lagem 2*	*emba-lagem 3*	*Pacote 4*	*Pacote 5*	*Pacote 6*
Item ID:	21545	21546	21547	21548	21549	21550
ID da variante:	51292	51293	51294	51295	51296	51297

Sofá modular VERONA M antracite	*Artigo ID:* 21556	*ID da variante:* 51303			
	emba-lagem 1	*emba-lagem 2*	*Emba-lagem 3*	*pacote 4*	*Pacote 5*

Item ID:	21545	21546	21547	21548	21549
ID da variante:	51292	51293	51294	51295	51296

Sofá modular VERONA S antracite	*Artigo ID:* 21555	*ID da variante:* 51302

	emba-lagem 1	*emba-lagem 2*	*Emba-lagem 3*	*Pacote 4*
Item ID:	21545	21546	21547	21548
ID da variante:	51292	51293	51294	51295

Sofá modular VERONA sofá de canto direito antracite | *Código do Artigo:* 21554 | *ID da variante:* 51301		
	emba-lagem 1	*Pacote 3*
Item ID:	21545	21547
ID da variante:	51292	51294

Sofá modular VERONA Sofá de canto esquerdo antracite | *Código do Artigo:* 21553 | *ID da variante:* 51300		
	emba-lagem 2	*Pacote 4*
Item ID:	21546	21548
ID da variante:	51293	51295

Sofá modular VERONA sofá central antracite | *Código do Artigo:* 21552 | *ID da variante:* 51299	
	Pacote 5
Item ID:	21549
Variante - ID:	51296

Sofá modular VERONA banqueta antracite | *ID do produto:* 21551 | *Variante-ID:* 51298	
	Pacote 6
Artigo ID:	21550
Variante- ID:	51297

1.2. Informações gerais

Para cumprir a nossa pretensão, estamos constantemente a melhorar a qualidade, a simplificar a montagem e o funcionamento e a adaptar os produtos às necessidades dos clientes. Devido a estas alterações, a versão atual das instruções de utilização pode ser consultada na nossa página inicial.

O termo "produto" é utilizado nas instruções de utilização para o "sofá modular VERONA cinzento claro" e o "sofá modular VERONA bege".

1.3. Garantia

A responsabilidade legal por defeitos e os direitos de garantia aplicam-se a partir da data de compra.
A Home Deluxe GmbH não se responsabiliza por danos causados pelo incumprimento das instruções de utilização. As reclamações resultantes de uma montagem ou utilização incorrecta estão excluídas da garantia. Em caso de defeitos do produto, é favor contactar o nosso serviço de apoio ao cliente por escrito, indicando o nome do produto, o número de série e uma fotografia da placa de caraterísticas:

Home Deluxe GmbH
Schanzeweg 2
32312 Lübbecke
Lübbecke, Alemanha
Tel: +49 (0)5743 6181-0
www.home-deluxe-gmbh.de

Se tiver mais alguma questão, contacte a nossa equipa de apoio ao cliente através do formulário de contacto.

2. Informações sobre as instruções de utilização

2.1. Disponibilidade das instruções de utilização

As instruções de utilização fazem parte do produto e devem ser mantidas completas e na proximidade imediata do produto.

2.2. Grupos-alvo das instruções de utilização

As instruções de utilização devem ser lidas e observadas por todas as pessoas envolvidas numa das seguintes actividades ou utilizações:

- Desembalagem
- Montagem / instalação
- Colocação em funcionamento / operação
- Manutenção / teste / cuidados
- Resolução de problemas / reparação
- Eliminação

2.3. Informações de tradução

As instruções de utilização originais foram redigidas em alemão. Qualquer outra língua disponível é uma tradução da versão alemã.

2.4. Explicação dos símbolos

Símbolo	Explicação do símbolo
	**AVISO** Este símbolo indica possíveis perigos que podem resultar em ferimentos graves ou fatais. A nota correspondente deve ser lida antes de efetuar o passo de instalação ou aplicação correspondente.
	**INFORMAÇÃO / NOTA** O símbolo fornece informações importantes e indica danos materiais. Observar estas indicações antes de efetuar o respetivo passo de instalação ou de aplicação, de modo a compreender os problemas e evitar danos.
	**Utilizar apenas em interiores** O símbolo indica que o produto só pode ser utilizado em espaços interiores.
	**Ler as instruções de utilização** O símbolo indica que as instruções de utilização devem ser lidas cuidadosamente antes de montar/instalar e/ou operar o aparelho.
	**Guardar num local seco** O símbolo indica que o produto deve ser armazenado num local seco.
	**Frágil** O símbolo indica que o produto é frágil.

2.5. Informações gerais sobre as instruções de utilização

As instruções de utilização referem-se a todas as versões do sofá modular VERONA. Contém informações importantes sobre a montagem, o funcionamento, a manutenção e a limpeza. As instruções de utilização, em particular as instruções de segurança, devem ser lidas com atenção antes de utilizar o produto; guarde as instruções de utilização num local seguro. Para evitar danos ou ferimentos acidentais, utilize o produto apenas como descrito nestas instruções de utilização. Se o produto for entregue a terceiros, estas instruções de utilização também devem ser entregues.

2.6. Utilização prevista

O produto é de alta qualidade, duradouro e destina-se ou é adequado exclusivamente para uso privado, numa medida razoável e habitual. Além disso, o nosso produto **não se** destina a uma utilização comercial. A utilização comercial só é permitida com a autorização escrita da Home Deluxe GmbH.

O produto é uma peça modular de mobiliário estofado destinado a ser utilizado em áreas de habitação. A utilização no exterior ou em zonas húmidas não está de acordo com o fim a que se destina e, por isso, não é permitida.

Utilize o produto apenas de acordo com a descrição deste manual de instruções. Qualquer outra utilização é considerada incorrecta e pode resultar em danos materiais ou pessoais. O fabricante não se responsabiliza por danos causados por uma utilização incorrecta ou inadequada.

2.7. Instruções gerais de segurança

Avisos gerais de perigo



- O manuseamento incorreto pode provocar ferimentos pessoais e danos materiais consideráveis.
- Instalar o produto **apenas** se o volume de fornecimento estiver completo e em perfeitas condições.
- Certifique-se de que todas as peças não estão danificadas e estão corretamente montadas. Em caso de montagem incorrecta, existe o risco de ferimentos. As peças danificadas podem afetar a segurança e o funcionamento.
- O equipamento de proteção montado pelo fabricante não deve ser retirado.
- Instalar o produto apenas numa superfície segura, nivelada e firme.
- Não efetuar quaisquer alterações no produto.
- Verificar a fixação em intervalos regulares.
- Manter o produto sempre seco e afastado de líquidos.
- As reparações só podem ser efectuadas após consulta do serviço de apoio ao cliente e de acordo com as instruções; caso contrário, os direitos de garantia serão anulados.

Perigo para as crianças



- Manter as crianças afastadas dos materiais de embalagem. Existe o perigo de asfixia!
- Manter as crianças afastadas do local de montagem enquanto o produto estiver a ser montado. O volume de fornecimento contém peças pequenas que podem ser engolidas ou causar ferimentos graves.
- **Risco de capotamento!** O produto não é um brinquedo para crianças, uma parede de escalada ou um equipamento desportivo. Os elementos individuais do produto podem cair quando carregados de um lado, o que pode provocar a morte.
- As crianças podem ferir-se quando brincam com o produto ou quando se puxam para cima do produto.
- Explique às crianças como utilizar corretamente o produto e nunca as deixe sem vigilância enquanto brincam.

- Certifique-se de que as crianças pequenas não põem peças pequenas na boca.

Risco de ferimentos
O manuseamento incorreto do produto pode provocar lesões



- Não efectue quaisquer alterações de conceção ao produto. Quaisquer alterações devem ser autorizadas por escrito pelo fabricante e efectuadas de acordo com as instruções.
- Se o produto estiver danificado, não deve continuar a ser utilizado. As peças danificadas devem ser reparadas ou substituídas por peças sobressalentes originais.
- Assegurar-se de que o produto é fixado de forma permanente para evitar ferimentos.

Risco de danos



- O manuseamento incorreto do produto pode provocar danos.
- Não abra a embalagem com objectos afiados (por exemplo, facas, tesouras ou similares), pois isso pode danificar o produto. Tenha cuidado ao abrir.
- Não utilizar o produto perto de fontes de calor ou de chamas abertas.
- Proteger o produto da luz direta e da luz solar.
- Para evitar a descoloração do tecido, o produto deve ser colocado a pelo menos 40 cm de distância de radiadores e de quaisquer fontes de calor.
- Não coloque o produto diretamente contra uma parede; mantenha-o a uma distância mínima de 30 cm das paredes.

Risco de explosão



- **Atenção**: Não guarde substâncias altamente inflamáveis, combustíveis ou explosivas no interior do produto. As substâncias altamente inflamáveis podem incendiar-se.

3. Caraterísticas do produto

3.1. Especificações técnicas

Sofá modular VERONA	
Dimensões sofá de canto direito incl. base (L x A x C)	aprox. 120 x 70 x 120 cm
Dimensões do sofá de canto esquerdo incl. base (L x A x C)	aprox. 120 x 70 x 120 cm
Dimensões do sofá central incl. base (L x A x C)	aprox. 87 x 70 x 120 cm
Dimensões do banco incl. pé (L x A x C)	aprox. 87 x 46 x 87 cm
Altura do assento incl. pé	aprox. 46 cm
Base (Ø x H)	Ø 5,5 x 3 cm
Profundidade do assento	aprox. 80 cm
Largura do assento	aprox. 87 cm
Peso do sofá de canto direito	aprox. 24 kg
Peso do sofá de canto esquerdo	aprox. 24 kg
Peso do sofá central	aprox. 24 kg

Sofá modular VERONA	
Peso do banco	aprox. 13 kg
Carga por módulo	máx. 120 kg
Material de enchimento	espuma
Material do tecido	100% poliéster
Cores do tecido	Cinzento claro / bege

3.2. Descrição do produto

O produto modular enriquece a sala de estar com o seu revestimento apelativo e o seu belo design. O seu novo oásis de bem-estar é totalmente revestido com um tecido de alta qualidade, o que permite integrar o produto no centro da sala de estar. Dependendo dos módulos encomendados, o produto é preparado para as suas necessidades espaciais individuais, uma vez que pode escolher entre muitos módulos combináveis diferentes. Os módulos podem ser ligados individualmente uns aos outros através de ganchos de crocodilo. Com a sua forma generosa, o produto também oferece muito espaço para se sentar e reclinar. Graças ao enchimento de espuma, é sempre possível sentar-se e deitar-se confortavelmente. O elegante banco pode ser utilizado individualmente, por exemplo, como uma extensão do sofá ou como um módulo individual.

4. Âmbito de fornecimento

Verificar a embalagem quanto a danos externos aquando da entrega. Além disso, imediatamente após a desembalagem, verifique se o âmbito de fornecimento está completo e se o produto e todos os componentes estão em perfeitas condições. Montar o produto apenas se o volume de fornecimento estiver completo e sem danos. Uma vez que se trata de um produto modular, o âmbito de fornecimento dos módulos individuais está listado abaixo.

Sofá de canto direito

Não.	Descrição	Quantidade	Imagem
1.	Almofada de assento (88 x 88 x 43 cm)	1	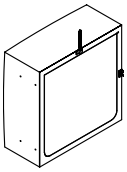
2.	Apoio de braço direito (119 x 65 x 31 cm)	1	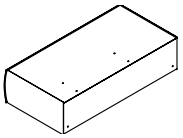
3.	Encosto (88 x 65 x 31 cm)	1	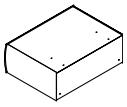

Sofá de canto esquerdo

Não.	Descrição	Quantidade	Imagem
4.	Almofada de assento (88 x 88 x 43 cm)	1	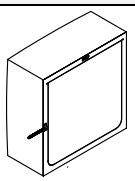
5.	Apoio de braço esquerdo (119 x 65 x 31 cm)	1	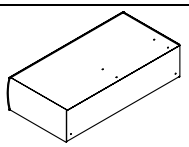
6.	Encosto (88 x 65 x 31 cm)	1	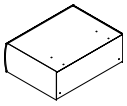

Sofá central

Não.	Descrição	Quantidade	Imagem
7.	Almofada de assento (88 x 88 x 43 cm)	1	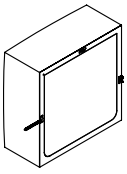
8.	Encosto (88 x 65 x 31 cm)	1	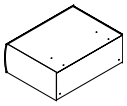

Banco

Não.	Descrição	Quantidade	Imagem
9.	Almofada de assento (88 x 88 x 43 cm)	1	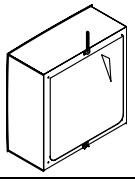

Acessórios para os módulos individuais

Não.	N.º Descrição	Imagem	Sofá de canto direito	Sofá de canto esquerdo	Sofá central	Banco
Pacote de parafusos						
A.	Parafuso de ligação M8 x 80 (ID: 21000)	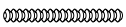	8	8	4	-
B.	Anilha Ø 8 (ID: 20999)		8	8	4	-
C.	Porca M8 (ID: 20990)		8	8	4	-

Não.	N.º Descrição	Imagem	Sofá de canto direito	Sofá de canto esquerdo	Sofá central	Banco
D.	Chave de boca (ID: 20987)		1	1	1	-
E.	Base de plástico (Ø 5,5 x 3 cm)		6	6	4	4
F	Almofada de costas (56 x 56 cm)	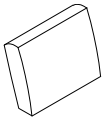	1	1	1	-
G	Almofada (56 x 30 cm)		1	1	1	-
H	Instruções de utilização manual de instruções		1	1	1	1

Sofá direito	**Sofá esquerdo**
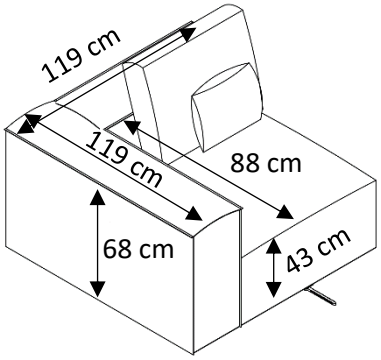	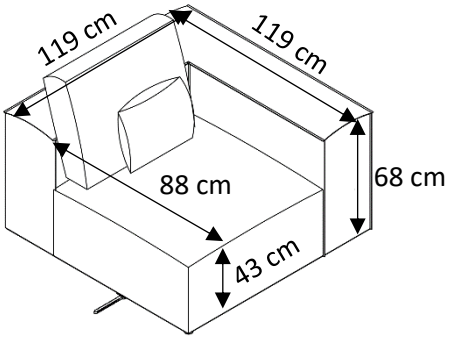
Sofá central	**Banco**
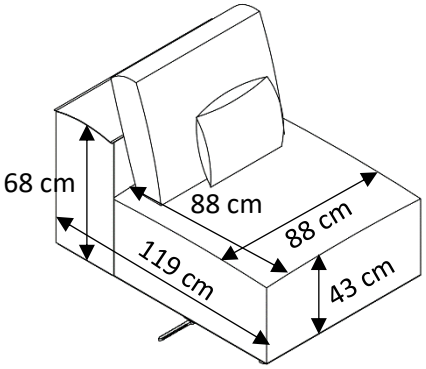	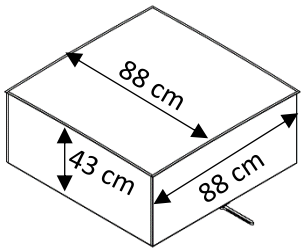

5. Montagem

5.1. Instruções de segurança

Todas as informações sobre saúde e segurança devem ser lidas.

Risco de ferimentos
Um manuseamento incorreto durante a montagem pode provocar ferimentos

- O número de embalagens pode variar consoante a encomenda. Assegure-se de que as embalagens são abertas por cima. Tenha muito cuidado ao abrir as embalagens.
- Imediatamente após a desembalagem, verifique se o âmbito da entrega está completo e se o produto e todas as peças estão em perfeitas condições.
- **Só** montar o produto se o volume de fornecimento estiver completo e em perfeitas condições.
- Montar o produto apenas numa superfície segura, nivelada e firme.
- Erros de funcionamento, erros de montagem ou danos causados pela montagem estão excluídos da garantia.
- São necessárias pelo menos 2 pessoas para montar o produto.
- **Risco de encravamento!** Ao ligar os módulos, certifique-se de que não existem mãos ou dedos entre os ganchos de crocodilo.
- Utilizar vestuário de proteção, como calçado de segurança e luvas de proteção durante a montagem.
- **Gostaríamos de chamar a atenção para o facto de a Home Deluxe GmbH não assumir quaisquer custos de instalação ou de serviços técnicos - tais como custos de electricistas ou custos de especialistas comparáveis.**

5.2. Montagem do produto

O produto é entregue desmontado e pode ser montado com pouco esforço. Siga cuidadosamente as instruções de montagem. Se as instruções não forem seguidas, o funcionamento e a segurança do produto não podem ser garantidos.

Ferramentas necessárias

	Faca de corte		Fita métrica
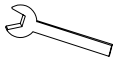	Chave de bocas		

NOTA

- As instruções seguintes devem ser lidas com atenção.
- Os componentes individuais devem ser inclinados durante a instalação Ao inclinar, certifique-se de que estão apoiados numa superfície macia (por exemplo, um teto) para evitar danos na cobertura.
- Montar o produto na posição em que vai ser instalado.
- Para deslocar o produto para uma posição diferente, os módulos devem ser separados; quando o produto estiver na posição pretendida, os módulos podem ser novamente ligados.
- Se o gancho de crocodilo montado não for necessário, pode simplesmente ser virado para o lado ou para trás.

- O material de montagem e os acessórios estão incluídos nos elementos / caixas.
- Os pés do banco estão situados na parte inferior do banco. Para o fazer, abra o fecho de correr.

Montagem do sofá direito

Ilustração	Etapa de montagem
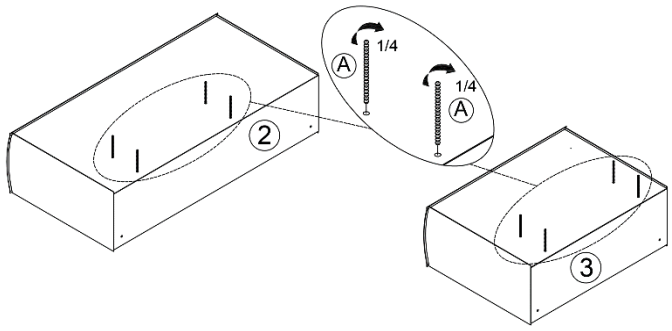	**Passo 1:** - Aparafusar 4x os parafusos de ligação (**A**) no apoio de braço direito (**2)** e no encosto (**3**).
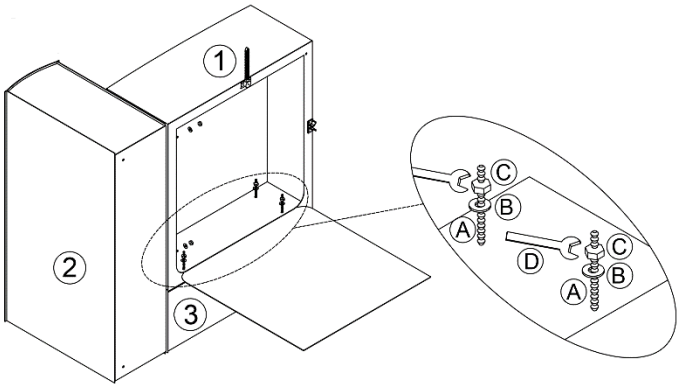	**Passo 2:** - Abra o fecho de correr por baixo da almofada do assento (**1**). - A posição dos conectores não deve estar virada para o apoio de braços ou para o encosto. - Empurre os parafusos de ligação do apoio de braço e do encosto através dos orifícios da almofada do assento. - Faça deslizar a anilha (**B**) sobre os parafusos de ligação, aparafuse as porcas (**C**) e aperte-as.
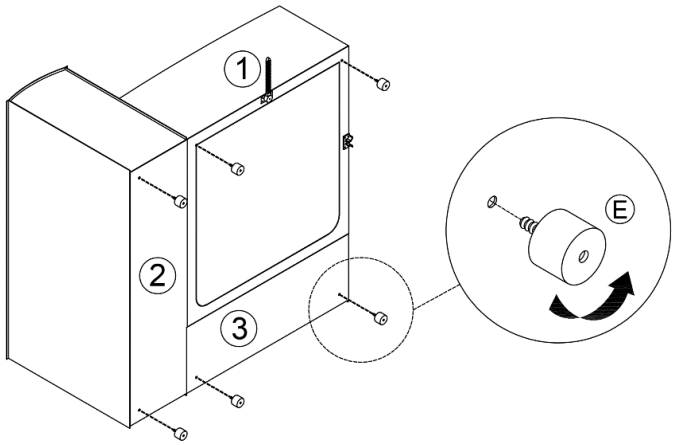	**Passo 3:** - Aparafuse 6 pés de plástico (**E**) debaixo do sofá do lado direito. - Rode os pés de plástico para a parte inferior da almofada do assento.
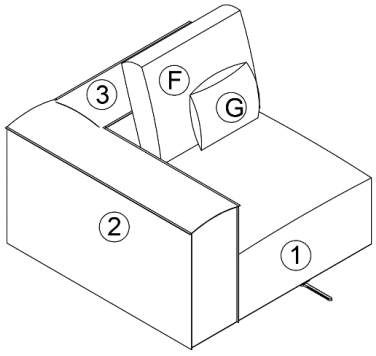	**Passo 4:** - Sofá direito pronto a usar.

Montagem do sofá esquerdo

Ilustração	Passo de montagem
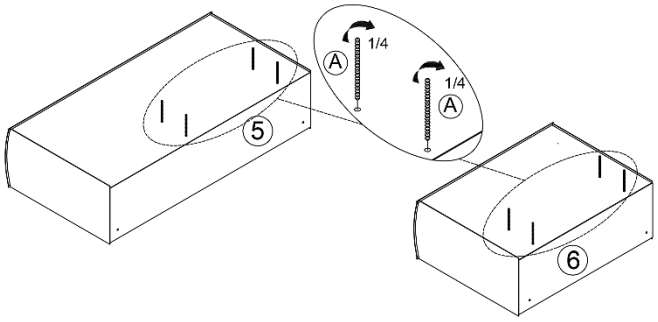	**Passo 1:** - Aparafusar 4x os parafusos de ligação (**A**) no apoio de braço esquerdo (**5**) e no encosto (**6**).
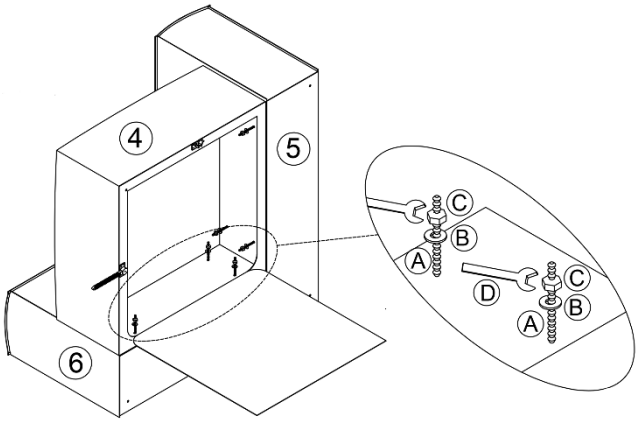	**Passo 2:** - Abrir o fecho de correr por baixo do assento do banco (**4**). - A posição dos conectores não deve estar virada para o apoio de braços ou para o encosto. - Empurre os parafusos de ligação do apoio de braço e do encosto através dos orifícios da almofada do assento. - Faça deslizar a anilha (**B**) sobre os parafusos de ligação, aparafuse as porcas (**C**) e aperte-as.
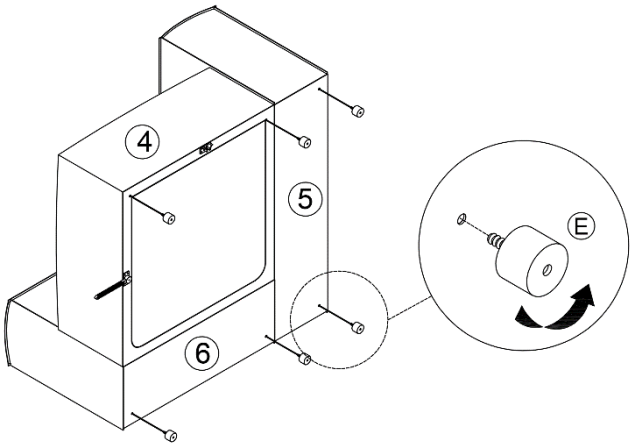	**Passo 3:** - Aparafuse 6 pés de plástico (**E**) debaixo do sofá esquerdo. - Rode os pés de plástico para a parte inferior da almofada do assento.
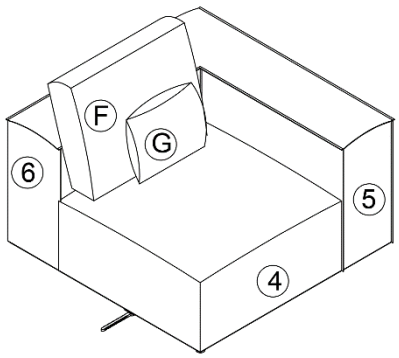	**Passo 4:** - Sofá do lado esquerdo acabado.

Montagem do sofá central

Ilustração	Passo de montagem
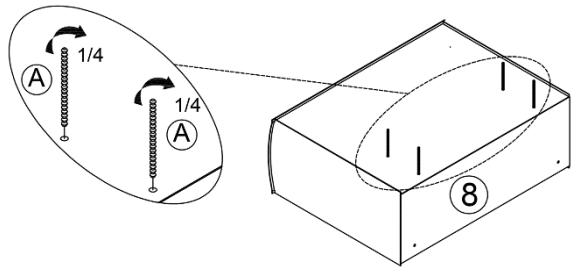	**Etapa 1:** - Aparafusar 4x os parafusos de ligação (**A**) no encosto (**8**).
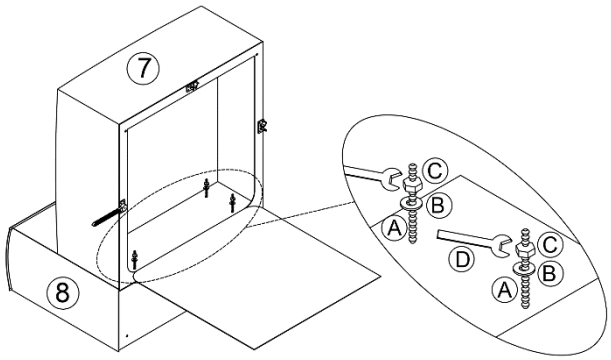	**Etapa 2:** - Abra o fecho de correr por baixo da almofada do assento (**7**). - A posição dos conectores não deve estar virada para o apoio de braços ou para o encosto. - Empurre os parafusos de ligação do encosto através dos orifícios da almofada do assento. - Faça deslizar a anilha (**B**) sobre os parafusos de ligação, aparafuse as porcas (**C**) e aperte-as.
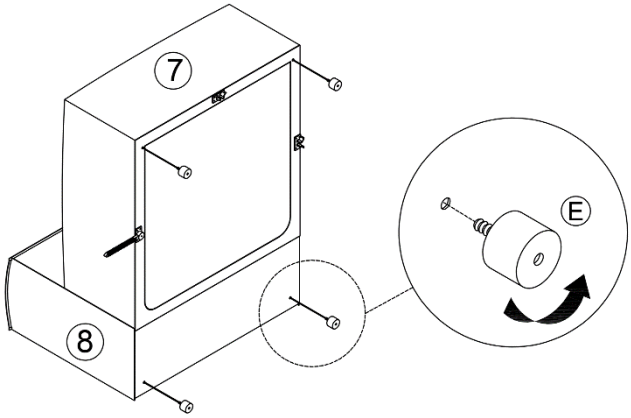	**Passo 3:** - Aparafuse 4x os pés de plástico (**E**) debaixo do sofá central. - Rode os pés de plástico para a parte inferior da almofada do assento.
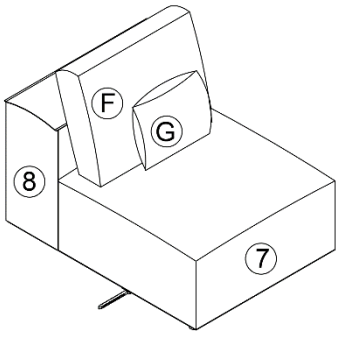	**Passo 4:** - Sofá central acabado.

Montagem do banco

Ilustração	Passo de montagem
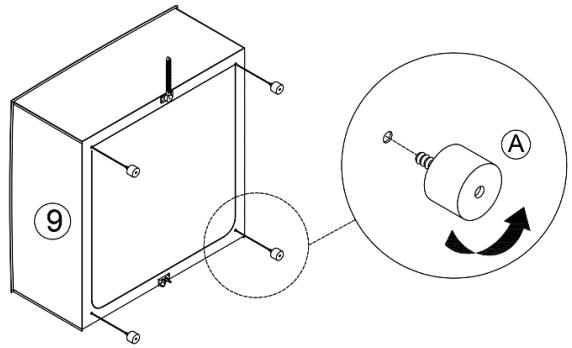	**Passo 1:** - Aparafusar 4x pés de plástico (**E**) debaixo do banco (9). - Rode os pés de plástico para a parte inferior da almofada do assento.
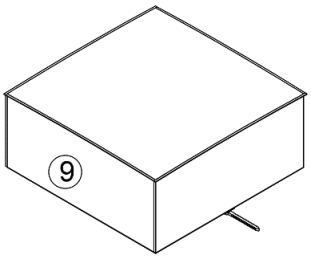	**Passo 2:** - Banco completamente montado.

Ligar e desligar os módulos

Ilustração	Passo 1
	- **Ligar os módulos:** Basta fazer deslizar o módulo com os ganchos (**1**) para o suporte (**2**) do outro módulo. - **Separar os módulos:** Levantar o módulo com o gancho (**1**) até este se soltar do suporte (**2**). Em seguida, retirar o módulo da sua posição.

Combinações possíveis (exemplos)

Os módulos individuais podem ser combinados individualmente. As ilustrações mostram algumas combinações possíveis; outras combinações também são possíveis.

Designação
Sofá modular VERONA L direito 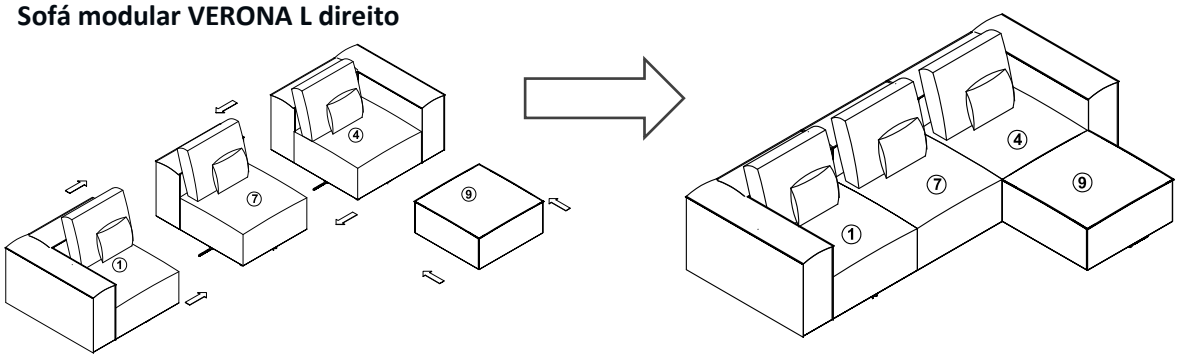

Designação
Sofá modular VERONA L esquerdo 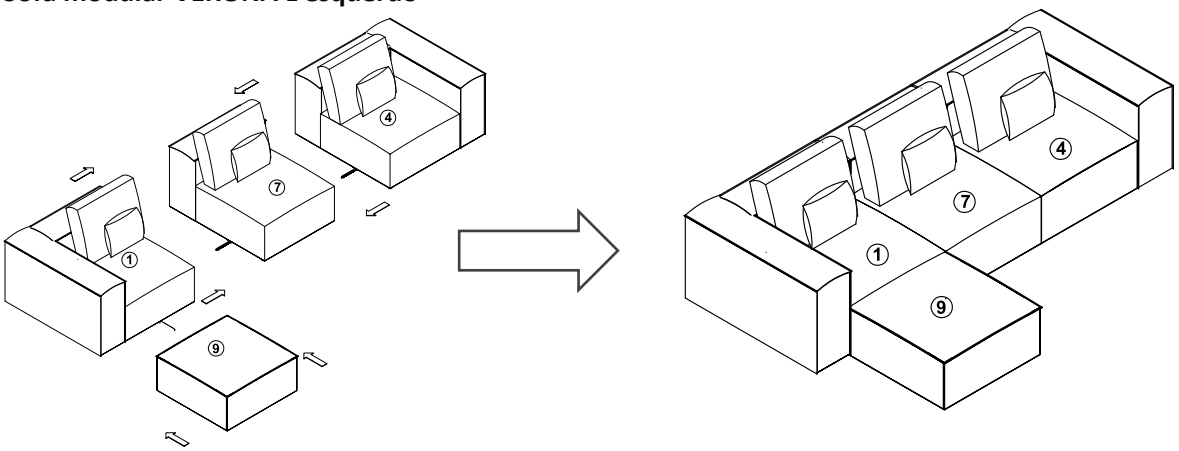
Sofá modular VERONA S 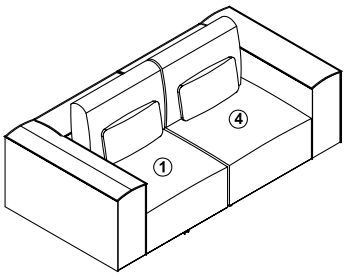
Sofá modular VERONA (sofá de canto e banco para pés) 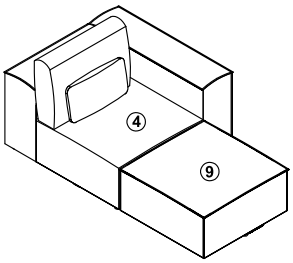
Sofá modular VERONA (sofá central e apoio para os pés) 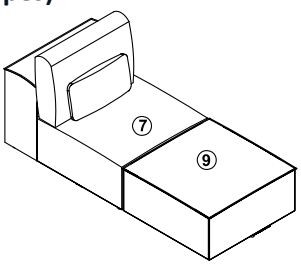

6. Aplicação

6.1. Instruções de segurança

As seguintes informações sobre saúde e segurança devem ser lidas com atenção.

Risco de ferimentos
O manuseamento incorreto durante o funcionamento pode provocar ferimentos

- Não utilizar um produto danificado.
- Não efetuar quaisquer alterações no produto.
- **Risco de inclinação e queda!** O produto não é um brinquedo para crianças, uma parede de escalada ou um equipamento desportivo. Os elementos individuais do produto podem cair quando carregados de um lado, o que pode provocar a morte.
- As crianças podem ferir-se quando brincam com o produto ou quando se puxam para cima do produto.
- **Perigo de tombamento e de queda!** Não se apoie nos estofos do assento.
- **Risco de capotamento e de queda!** Não se sentar nos encostos laterais.
- **Risco de capotamento e de queda!** Não se sentar nas almofadas do encosto.
- **Risco de encravamento!** Ao ligar os módulos, certifique-se de que não existem mãos ou dedos entre os ganchos de crocodilo.
- **Perigo de asfixia!** Certifique-se de que as crianças e os animais não se escondem no interior dos módulos.
- Verificar se o produto apresenta danos visíveis antes de cada utilização.

- Verifique as ligações e a fixação em intervalos regulares.

6.2. Primeira colocação em funcionamento

Verifique se o produto apresenta danos antes de o utilizar pela primeira vez. O produto só pode ser utilizado se não estiver danificado.

6.3. Funcionamento

Antes de utilizar o produto, verificar

- se está em boas condições.
- se os módulos estão firmemente ligados.
- se os fechos de correr sob os módulos estão fechados.

Gancho de crocodilo (gancho de ligação)

Se o gancho de crocodilo instalado não for necessário, pode simplesmente ser virado para o lado ou para trás.

6.4. Local de armazenamento



- Guardar o produto apenas em locais secos, protegidos das intempéries e bem ventilados.

7. Resolução de problemas

Se as seguintes falhas ocorrerem durante o funcionamento, verifique as seguintes causas de falha utilizando a tabela abaixo. Se a falha não puder ser rectificada através das medidas indicadas, retire o produto de funcionamento.

Defeito	Causa possível	Solução
O produto oscila ou balança	- O produto está sobre uma superfície irregular	- Colocar o produto numa superfície plana
	- Os parafusos de fixação soltaram-se	- Apertar os parafusos de fixaçãc
	- Os fechos (ganchos de crocodilo) soltaram-se	- Voltar a ligar os módulos
	- O produto está demasiado carregado	- Respeitar os limites de carga

Se ocorrer outro problema com o produto, contacte-nos.

8. Limpeza e conservação

8.1. Instruções de segurança

Risco de ferimentos
Um manuseamento incorreto durante o funcionamento pode provocar danos



- Remova toda a sujidade o mais rapidamente possível. (quanto mais tempo se esperar, mais difícil será remover a sujidade).
- O revestimento pode ser danificado pela exposição a calor elevado e à luz UV.
- As almofadas dos assentos dos móveis estofados podem mudar de forma devido à tensão constante; trata-se de um processo normal e não é motivo de queixa.
- As almofadas também mudam de forma com o uso constante; este facto também não é motivo de reclamação.
- A cor dos estofos pode mudar devido à abrasão da cor dos tecidos, por exemplo, ganga, o que também não é motivo de queixa.
- A formação de cavidades e vincos pode ocorrer durante a utilização do produto.
- Para remover sujidade ou pêlos indesejados, basta aspirar o produto.
- Os danos no material podem ser evitados utilizando um bocal plano ou uma escova macia no aspirador.
- Os odores persistentes podem ser evitados através de cuidados regulares.
- Limpe e cuide do produto regularmente, independentemente das manchas visíveis.
- Não limpar o tecido com um aparelho de limpeza a vapor.
- Utilizar um produto de limpeza adequado para móveis estofados para cuidar do tecido.



Nota sobre a formação de borbotos:
O pilling ocorre quando as fibras dos estofos se juntam e formam um nó. Por isso, também é conhecido como pilling e é um dos sinais naturais de desgaste. Por conseguinte, não é uma indicação de qualidade inferior, mas sim o resultado do desgaste quotidiano. A durabilidade do tecido para estofos não é afetada por este facto, uma vez que os borbotos são apenas formados por fibras soltas.

Qual é a melhor forma de remover o pilling?

- Rolo de cotão
- Escova para cotão
- Raspador de pilling



Nota sobre estofos casuais:
Os estofos casuais são ideais para se tornar particularmente acolhedor e confortável. Os estofos adaptam-se à forma do seu corpo. Ao afundar-se no seu sofá, a carga é maior em comparação com o tecido de estofo clássico e formam-se ondas/rugas. Trata-se de uma caraterística típica do produto e não de um defeito.

O pilling, o pilling e o vinco não são defeitos de qualidade e estão excluídos das reclamações.

9. Desmontagem

9.1. Instruções de segurança

Risco de ferimentos
Um manuseamento incorreto durante a desmontagem pode provocar ferimentos



- O produto tem um peso elevado e grandes dimensões, pelo que são necessárias pelo menos 2 pessoas para a desmontagem.
- Antes da desmontagem, proteger o produto contra quedas.

A desmontagem do produto deve ser efectuada na ordem inversa à da montagem. (**ver capítulo Montagem**)

10. Eliminação

10.1. Instruções gerais



- Eliminar o produto e todos os componentes de acordo com os regulamentos locais e específicos do país para evitar danos no ambiente.
- As nossas embalagens são fabricadas com materiais amigos do ambiente. Podem ser recicladas e, por isso, servem como matéria-prima valiosa. Eliminar o material de embalagem (cartão, embalagens sujas, etc.) separadamente e de forma adequada, de acordo com os regulamentos nacionais aplicáveis.
- Contactar o fabricante se tiver dúvidas sobre a eliminação.
- Também pode obter informações sobre a eliminação correta nos centros de eliminação de resíduos locais

Home Deluxe GmbH
Schanzeweg 2
32312 Lübbecke
Lübbecke, Alemanha
Tel: +49 (0)5743 6181-0
www.home-deluxe-gmbh.de

GA-077-03_VERONA
2023/07